DAL'ALU®
Créateur de la gouttière aluminium en continu

ALVORA

LA GOUTTIÈRE QUI VALORISE VOTRE ARCHITECTURE



- ESTHÉTIQUE DISTINCTIVE
- EXPERTISE DE 45 ANS
- FABRICATION SUR-MESURE







LES + D'ALVORA

Une efficacité optimale
même lors de fortes intempéries, grâce à sa largeur adaptée à la majorité des toitures.

Une solidité pensée pour durer
son ourlet renforcé garantit une excellente résistance aux chocs et aux conditions climatiques les plus rudes.

Une esthétique haut de gamme
avec ses lignes élégantes et sa signature distinctive, ALVORA sublime durablement votre bien.

Profilée en continu
directement sur chantier pour une finition précise et sans raccord visible.

Aluminium laqué
résistant et 100 % recyclable.

3 MODÈLES DE DESCENTES



CARRÉE
80x80 Lisse

RECTANGULAIRE
60x80 Nervurée

RECTANGULAIRE
60x80 Lisse

DISPONIBLE DANS 26 COLORIS

RAL 9007	RAL 2900	GA19	RAL 9006	P17	CH24
BZ23	BA6	NG18	N15	B3	K26
TP22	S4	BR10	C9	M1	RAL 8012
RAL 6021	RAL 6005	RAL 5014	RAL 5010	RAL 1021	AP21
RAL 3000	RAL 3005				

DAL'ALU®
Créateur de la gouttière aluminium en continu

FABRIQUÉ EN FRANCE

GARANTIE 40 ANS

www.dalalu.com

Découvrez ALVORA





Bleu ardoise
BA6



Cuivre
C9







Noir
N15







Bleu lavande
RAL 5014



Vert amande
RAL 6021



Blanc
B3





Gris antique
GA19

DAL'ALU®

Créateur de la gouttière aluminium en continu

Demandez-nous L'ALU.



ALVORA

La gouttière qui simplifie vos chantiers et valorise vos projets

- ✓ SIGNATURE ESTHÉTIQUE FORTE ET DIFFÉRENCIANTE
- ✓ JEU DE LUMIÈRE ET EFFET MATIÈRE
- ✓ POUR LES CONSTRUCTIONS NEUVES
- ✓ POUR TOUS PROJETS DE RÉNOVATION
- ✓ SUR-MESURE ET PROFILÉE EN CONTINU SUR CHANTIER



*Selon conditions générales de la garantie.

dalalu.fr

Gouttières

Habillages

Sous-faces

Volets

Bardages

Couvertures

Couvertines

ALVORA

La gouttière qui simplifie vos chantiers et valorise vos projets



Fort de 45 ans d'expertise, **ALVORA** de **DAL'ALU** vient enrichir notre gamme de gouttières profilées en réunissant le meilleur de notre savoir-faire : une esthétique soignée, une fiabilité technique, une grande polyvalence et une simplicité d'usage.

Conçue pour allier innovation et performance, la gouttière **ALVORA** intègre un ourlet renforcé, des angles avec languettes pour une ligne épurée (sans rivet) et une largeur optimisée compatible avec tous les débords de tuiles.

Profilée sur-mesure directement sur chantier, elle s'adapte à tous types de bâtiments et d'habitats, en neuf comme en rénovation.

CARACTÉRISTIQUES TECHNIQUES

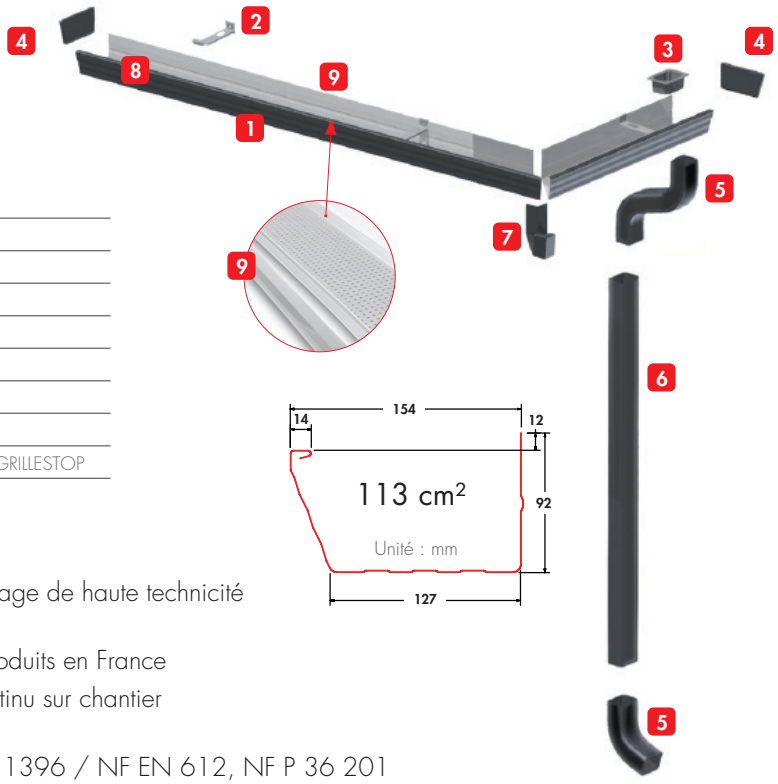

1	Profil de gouttière
2	Crochet écarteur
3	Naissance
4	Fond de gouttière
5	Coude de descente
6	Tuyau de descente 80x80
7	Angle de finition
8	Ourlet renforcé
9	Pare-feuilles / FIXATECH et GRILLESTOP

- Fabrication à partir d'alliage de haute technicité – série 3000 & 5000
- Accessoires conçus et produits en France
- Gouttière profilée en continu sur chantier
- Composants conformes : NF EN 573-3 / NF EN 1396 / NF EN 612, NF P 36 201

TABLEAUX DESCRIPTIFS

Modèle	Épaisseur	Section cm²	Développé mm
Gouttière ALVORA	6/10e	113 cm²	325 mm

MODÈLES DE TUYAUX DESCENTES D'EAU

Carré 80x80 lisse	Rectangulaire 60x80 nervuré	Rectangulaire 60x80 lisse	Rectangulaire 70x110 nervuré	Rond Ø 80 lisse	Rond Ø 100 lisse
✓✓✓	✓✓	✓✓	✓✓	✓	✓

✓✓✓ Préconisé ✓✓ Recommandé ✓ Adapté

AVANTAGES ALUMINIUM LAQUÉ

✓ **PRÉCONISATION ENTRETIEN :**
un simple rinçage à l'eau claire 2 fois par an.

- ✓ Esthétique
- ✓ Résistance aux intempéries
- ✓ Inoxydable, pérenne
- ✓ 100% recyclable

FABRIQUÉ EN FRANCE

ecca prepeintemetal.eu

inies
Les données environnementales et sanitaires de référence pour le bâtiment

NOMBREUX COLORIS

Cendrées
- **GRIS ALUMINIUM** • RAL 9007
- **GRIS SABLÉ** • RAL 2900
- **GRIS ANTIQUE** • GA19/DAL'ALU
- **GRIS MÉTALLISÉ** • GM2/RAL 9006
- **PERLEGRISE** • P17/DAL'ALU
- **CHAMPAGNE** • CH24/DAL'ALU
- **BRONZE** • BZ23/DAL'ALU

Anthracites
- **BLEU ARDOISE** • BA6/DAL'ALU
- **NOIR GRAPHITE** • NG18/DAL'ALU
- **NOIR** • N15/DAL'ALU

Cristallines
- **BLANC** • B3/DAL'ALU
- **KRÈMDELÈ** • K26/DAL'ALU
- **TON PIERRE** • TP22/DAL'ALU
- **SABLE** • S4/DAL'ALU
- **BEIGE ROSÉ** • BR10/DAL'ALU

Traditionnelles
- **CUIVRE** • C9/DAL'ALU
- **MARRON** • M1/DAL'ALU
- **VIEILLE TUILE** • VT5/RAL 8012

Naturelles
- **VERT AMANDE** • VAP16/RAL 6021
- **VERT SAPIN** • VS8/RAL 6005
- **BLEU LAVANDE** • LA25/RAL 5014
- **BLEU GENTIANE** • BG20/RAL 5010

Audacieuses
- **JAUNE** • J11/RAL 1021
- **ABRICOT** • AP21/DAL'ALU
- **ROUGE** • R14/RAL 3000
- **ROUGE BORDEAUX** • RB7/RAL 3005

DAL'ALU
Rue des Girolles - Z.A. La Prade
33650 Saint-Médard-d'Eyrans
T. 05 56 67 40 40
Service.commercial@dalalu.fr - www.dalalu.fr

Les teintes du nuancier sont données à titre indicatif, leur apparence ne saurait être contractuelle. / Janvier 2026

S.A.S. au capital de 4 200 000 Euros - R.C.S. Bordeaux B 438 705 238 - DAL'ALU - Rue des Girolles - ZA La Prade - 33650 StMédard d'Eyrans